Installation Instructions / Notice de montage

WARNING
ELECTRICAL SHOCK HAZARD

AVERTISSEMENT
RISQUE D'ÉLECTROCUTION

READ and UNDERSTAND these instructions before installing the luminaire.

LISEZ cette notice et assurez-vous de la COMPRENDRE avant de monter le luminaire.

EN

Disconnect the Electrical supply power at the services panel (fuse or circuit breaker box). Failure to do so could result in serious injury.
Only qualified electricians should install this luminaire and the installation MUST conform to the Canadian Electrical Code Part I, NEC and any local codes and ordinances. Any change or modifications not expressly approved by the party responsible for compliance could void the authority to operate the equipment. Makes sure you have the proper tools and materials to complete the installation before attempting to install the luminaire.

COLOR TEMPERATURE AND/OR POWER SELECTION (Fig. 1)
1. Open the luminaire by pressing on the bottom portion of the housing and pulling the top portion of the housing upwards simultaneously, as shown in Fig. 1.
2. Select the desired LED color temperature and/or power by using the switches as shown in Fig. 1 detail.

SURFACE MOUNT (Fig. 2)
1. Install the two anchors on the ceiling (see Fig. 2 installation step "a" and SURFACE MOUNT INSTALLATION DIMENSIONS tables).
Install the mounting screws without screwing them completely.
2. Install the two provided junction box canopy plates on the luminaire housing by using the four screws, in order to cover the junction box as shown in Fig. 2 detail and installation step "b".
3. Connect the luminaire wires to the junction box wires (wire connectors not included) as follows: The GROUND wire, connected to the grounding conductor, the BLACK wire to the line conductor (HOT) and the WHITE wire to the NEUTRAL conductor. For the Dimming Circuit connect purple lead to "+" lead and the pink lead to "-" lead. (Fig. 2 installation step "c").
CAUTION! Carefully push the connected wires inside the junction box.
4. Install the luminaire on the ceilling by passing the screws through the luminaire's mounting holes. (Fig. 1 installation step "d"). Slide the housing and screw in the luminaire.
5. Re-assemble the luminaire by pressing the top portion of the housing onto the bottom portion and snapping them together.
6. Turn on the luminaire.

SUSPENDED MOUNT WITH V-HOOKS AND CHAINS (Fig. 3)
1. Install the two chains (sold separately) on the ceiling structure (see Fig. 3 V-HOOKS INSTALLATION DIMENSIONS tables).
2. Install the two included V-Hooks on the bottom side of the chains (Fig. 3 installation step "b").
3. Install the two V-Hooks on the luminaire housing by using the existing mounting holes (Fig. 3 installation step "c").
4. Pass the strain relief (not included) through the power cable. Connect the luminaire wires (wire connectors not included) as follows: The GROUND wire, connected to the grounding conductor, the BLACK wire to the line conductor (HOT) and the WHITE wire to the NEUTRAL conductor For the dimming circuit connect purple lead to "+" lead and the pink lead to "-" lead (Fig. 3 installation step "d").
5. Ensure that the power cord is not laying on the top of the luminaire in order to avoid unbalanced suspension.
6. Fix the power cable with the strain relief (Fig. 3 installation step "e").
7. Balance the luminaire if necessary.
8. Turn on the luminaire.

CONTINUOUS ROW MOUNTING CONNECTOR INSTALLATION (SOLD SEPARATELY) (Fig. 4)
Install the continuous row mounting connector.

TRANSPARENT END CAPS INSTALLATION (SOLD SEPARATELY) (Fig. 1 and Fig. 5)
1. Open the luminaire by pressing on the bottom portion of the housing and pulling the top portion of the housing upwards simultaneously, as shown in Fig. 1.
2. Remove the existing end caps by unscrewing the two screws located on the bottom of each end cap. (Fig. 5).
3. Install the two transparent end caps by screwing them in with the existing screws.
NOTE: Avoid strongly tightening the screws in order to prevent damage to the end caps.
4. Re-assemble the luminaire by pressing the top portion of the housing onto the bottom portion and snapping them together.

WIRE GUARD INSTALLATION (SOLD SEPARATELY) (Fig. 6)
Using the included mounting clips and screws, install the wire guard into the pre-drilled holes on the luminare housing.

This device complies with part 15 of the FCC Rules. Operation is subject to the following two conditions: (1) This device may not cause harmful interference, and (2) this device must accept any interference received, including interference that may cause undesired operation.

FR

Couper l'alimentation du courant électrique au panneau de service (boîte de fusible ou disjoncteur) sans quoi il pourrait en résulter des blessures sérieuses. Seuls des électriciens qualifiés devraient installer ce luminaire et l'installation doit être conforme au Code Canadien de l'Électricité Première Partie, NEC ainsi qu'aux codes et règlements locaux. Tout changement ou toute modification, qui n'a pas été expressément approuvée par l'entité responsable de la conformité de cette unité aux standards applicables, pourrait résulter en l'annulation de la certification permettant l'utilisation de cette unité. Assurez-vous d'avoir les outils et le matériel nécessaires à l'installation avant d'essayer d'installer le luminaire.

SÉLECTION DE LA TEMPÉRATURE DE COULEUR ET/OU DE LA PUISSANCE (Fig. 1)
1. Ouvrir le luminaire en appuyant sur la partie inférieure du boîtier et en tirant simultanément vers le haut la partie supérieure du boîtier tel qu'indiqué sur la Fig. 1.
2. Sélectionner la température de couleurs et/ou la puissance à l'aide des commutateurs, comme montré sur la Fig. 1 détail.

MONTAGE EN SURFACE (Fig. 2)
1. Installer les deux ancrages sur le plafond (voir sur la Fig. 2 étape d'installation "a" et les tableaux DIMENSIONS POUR L'INSTALLATION EN SURFACE).
Installer les vis de montage sans visser complètement.
2. Installer les deux couvercles pour la boîte de jonction fournis sur le boîtier du luminaire en utilisant les quatre vis, de telle manière qu'ils couvrent la boîte de jonction comme montré sur la Fig. 2 détail et étape d'installation "b".
3. Raccorder les fils d'alimentation du luminaire aux câbles présents dans la boîte de jonction (capuchons de connexion non inclus), soit le fil de mise à terre connecté au fil de mise à terre, le fil NOIR avec le conducteur VIVANT et le fil BLANC avec le conducteur NEUTRE . Pour le circuit de gradation de la lumière, connecter le fil violet au fil "+" et le fil rose au fil "-". (Fig. 2 étape d'installation "c").
ATTENTION ! Pousser avec précaution les fils raccordés dans la boîte de jonction .
4. Installer le luminaire au plafond en insérant les vis de montage à travers les trous de montage du luminaire (Fig. 2 étape d'installation "d"). Faites glisser le boîtier et visser le luminaire.
5. Pousser la lentille pour la réinstaller sur le boîtier du luminaire.
6. Mettre sous tension.

MONTAGE SUSPENDU AVEC CROCHETS EN «V» ET CHAÎNES (Fig. 3)
1. Installer les deux chaînes (vendu séparement)) sur la structure du plafond (voir sur la Fig. 3 les tableaux DIMENSIONS POUR L'INSTALLATION DES CROCHETS EN «V»).
2. Installer les deux crochets en «V» sur le côté inférieur des chaînes (Fig. 3 étape d'installation "b")
3. Installer les deux crochets en «V» sur le boîtier du luminaire en utilisant les trous existants (Fig. 3 étape d'installation "c").
4. Passer l'embout de sécurité (non inclus) à travers le câble d'alimentation. Raccorder les fils d'alimentation du luminaire aux câbles présents dans la boîte de jonction (capuchons de connexion non inclus), soit le fil de mise à terre connecté au fil de mise à terre, le fil NOIR avec le conducteur VIVANT et le fil BLANC avec le conducteur NEUTRE. Pour le circuit de gradation de la lumière, connecter le fil violet au fil "+" et le fil rose au fil "-" (Fig. 3 étape d'installation "d").
5. S'assurer que le câble d'alimentation ne pèse pas sur le luminaire afin d'éviter une suspension débalancée.
6. Fixer le câble d'alimentation avec l'embout de sécurité (Fig. 3 étape d'installation "e").
7. Balancer le luminaire si nécessaire.
8. Mettre sous tension.

INSTALLATION DU CONNECTEUR POUR MONTAGE EN RANGÉE CONTINUE (VENDU SÉPAREMENT) (Fig. 4)
Installer le connecteur pour montage en rangée continue à l'extrémité du luminaire.

INSTALLATION DES EMBOUTS TRANSPARENTS (VENDUS SÉPARÉMENT) (Fig.1 et Fig. 5)
1. Ouvrir le luminaire en appuyant sur la partie inférieure du boîtier et en tirant simultanément vers le haut la partie supérieure du boîtier tel qu'indiqué sur la Fig. 1.
2. Retirer les embouts existants en dévissant les deux vis situées au bas de chaque embout. (Fig. 5).
3. Installer les deux embouts transparents en les vissant avec les vis existantes .
NOTE : Veuillez ne pas serrer fortement les vis afin de ne pas endommager les embouts.
4. Pousser la lentille pour la réinstaller sur le boîtier du luminaire.

INSTALLATION DU GRILLAGE DE PROTECTION (VENDU SÉPARÉMENT) (Fig. 6)
Installer le grillage de protection sur le boîtier du luminaire en utilisant les vis et les trous existants.

Cet appareil est conforme aux règles de la partie 15 de la FCC (Federal Communications Commission) des États-Unis. Le fonctionnement est sujet aux deux conditions suivantes: (1) Cet appareil ne doit pas provoquer d'interférences nuisibles et (2) cet appareil doit accepter toutes les interférences reçues, incluant les interférences qui peuvent entraîner un fonctionnement indésirable.

1 COLOR TEMPERATURE AND/OR POWER SELECTION
SÉLECTION DE LA TEMPÉRATURE DE COULEUR ET/OU DE LA PUISSANCE

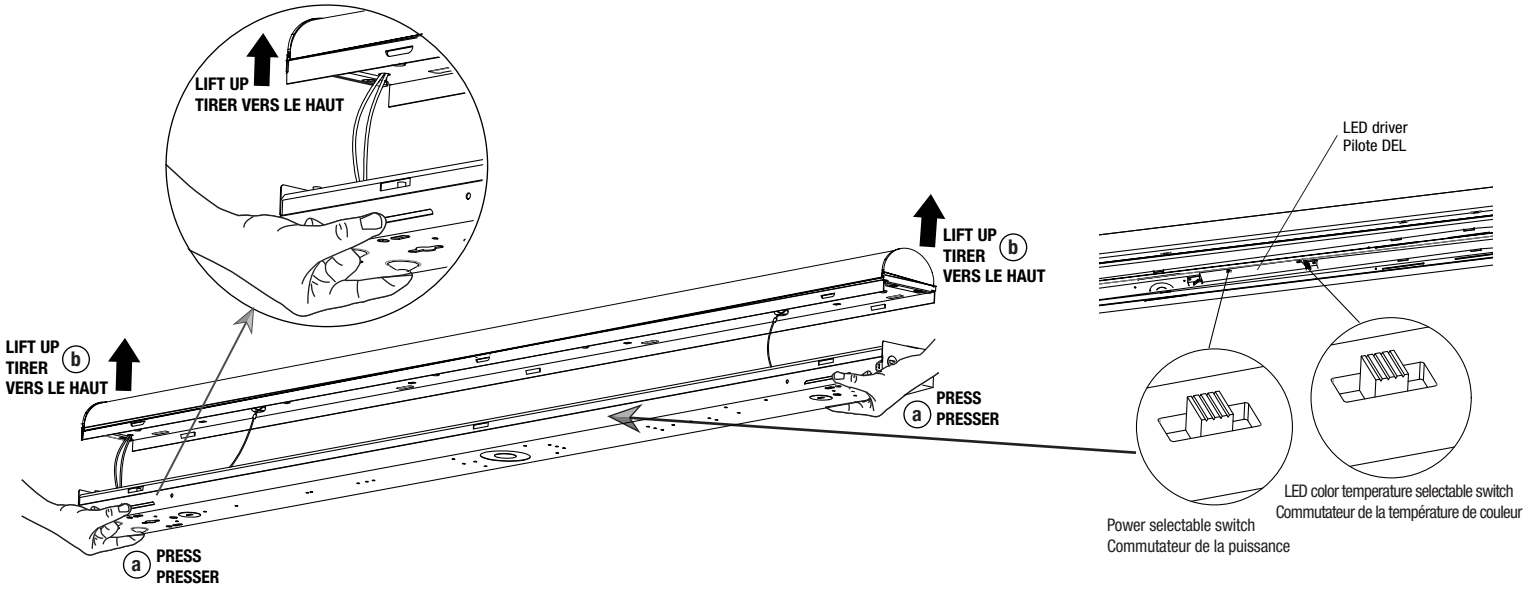

2 SURFACE MOUNT/ MONTAGE EN SURFACE

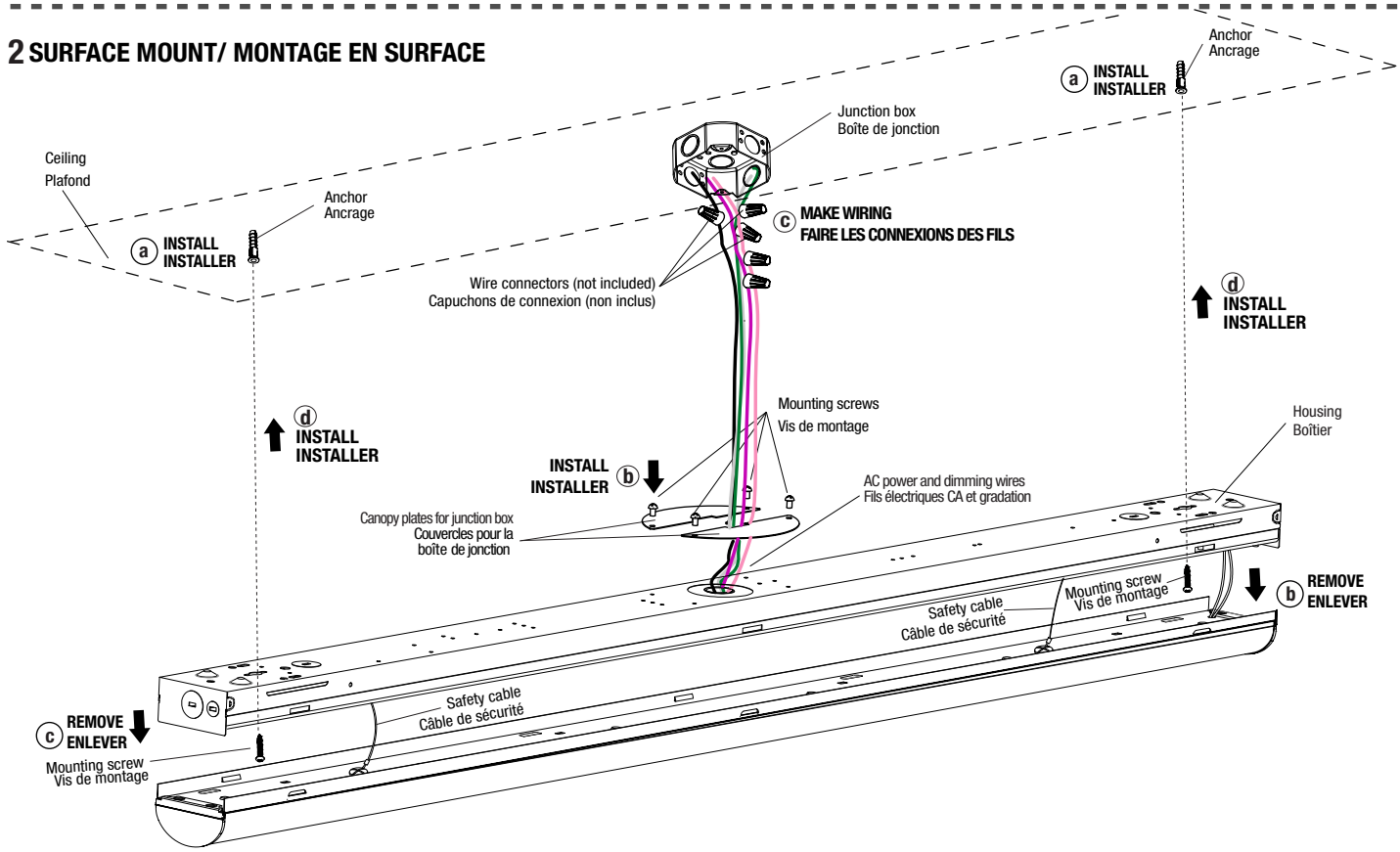

SURFACE MOUNT INSTALLATION DIMENSIONS FOR 3 FT AND 4 FT LUMINAIRES
DIMENSIONS POUR L'INSTALLATION EN SURFACE POUR LUMINAIRES 3 PI ET 4PI

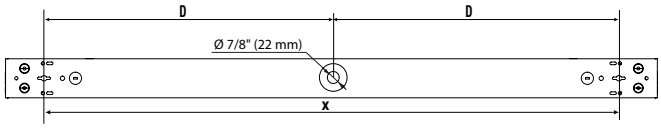

* Ø 7/8" (22.5 mm) for all available knockouts
Ø 7/8" (22.5 mm) pour tous les orifices prédécoupés disponibles

LUMINAIRE LENGTH LONGUEUR DU LUMINAIRE	D	x
3 ft / pi	14 3/4" (375.6 mm)	29 1/2" (749.6 mm)
4 ft / pi	20 7/8" (530 mm)	41 3/4" (1 060 mm)

SURFACE MOUNT INSTALLATION DIMENSIONS FOR 2 FT AND 8 FT LUMINAIRE
DIMENSIONS POUR L'INSTALLATION EN SURFACE POUR LUMINAIRES 2 PI ET 8 PI

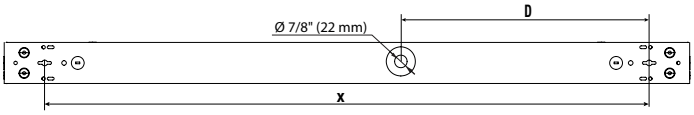

* Ø 7/8" (22.5 mm) for all available knockouts
Ø 7/8" (22.5 mm) pour tous les orifices prédécoupés disponibles

LUMINAIRE LENGTH LONGUEUR DU LUMINAIRE	D	x
2 ft / pi	4 5/16" (109 mm)	16 5/8" (422 mm)
8 ft / pi	20 7/8" (530 mm)	88 5/8" (2 250 mm)

3 SUSPENDED MOUNT WITH V-HOOKS AND CHAINS
MONTAGE SUSPENDU AVEC CROCHETS EN «V» ET CHAÎNES

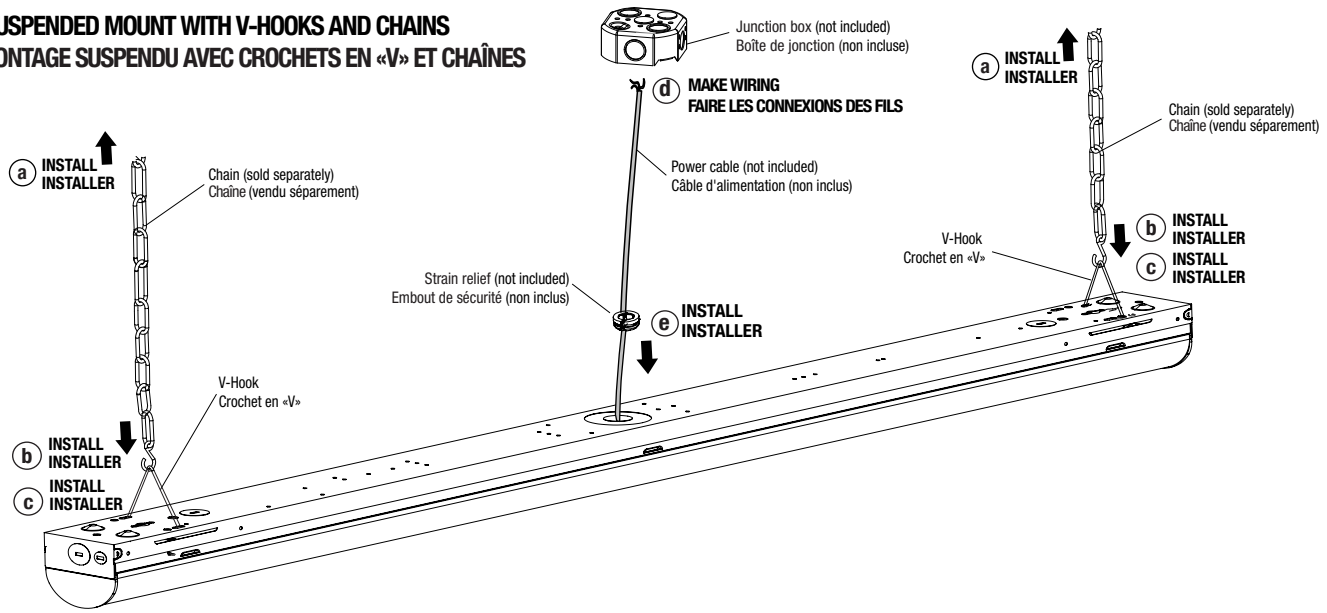

V-HOOKS INSTALLATION DIMENSIONS FOR 3 FT AND 4 FT LUMINAIRES
DIMENSIONS POUR L'INSTALLATION DES CROCHETS EN «V» POUR LUMINAIRES 3 PI ET 4 PI

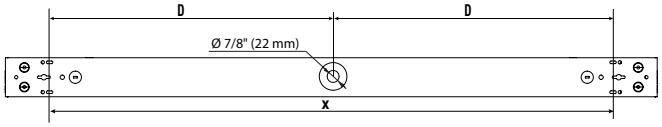

* Ø 7/8" (22.5 mm) for all available knockouts
Ø 7/8" (22.5 mm) pour tous les orifices prédécoupés disponibles

LUMINAIRE LENGTH LONGUEUR DU LUMINAIRE	D	x
3 ft / pi	14 3/4" (375.6 mm)	29 1/2" (749.6 mm)
4 ft / pi	20 7/8" (530 mm)	41 3/4" (1 060 mm)

V-HOOKS INSTALLATION DIMENSIONS FOR 2 FT AND 8 FT LUMINAIRES
DIMENSIONS POUR L'INSTALLATION DES CROCHETS EN «V» POUR LUMINAIRES 2 PI ET 8 PI

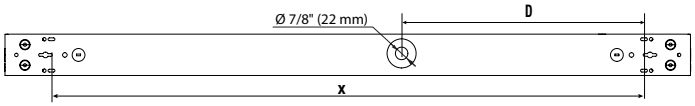

* Ø 7/8" (22.5 mm) for all available knockouts
Ø 7/8" (22.5 mm) pour tous les orifices prédécoupés disponibles

LUMINAIRE LENGTH LONGUEUR DU LUMINAIRE	D	x
2 ft / pi	4 5/16" (109 mm)	16 5/8" (422 mm)
8 ft / pi	20 7/8" (530 mm)	88 5/8" (2 250 mm)

4 CONTINUOUS ROW MOUNTING CONNECTOR INSTALLATION (SOLD SEPARATELY) / INSTALLATION DU CONNECTEUR POUR MONTAGE EN RANGÉE CONTINUE (VENDU SÉPAREMENT)

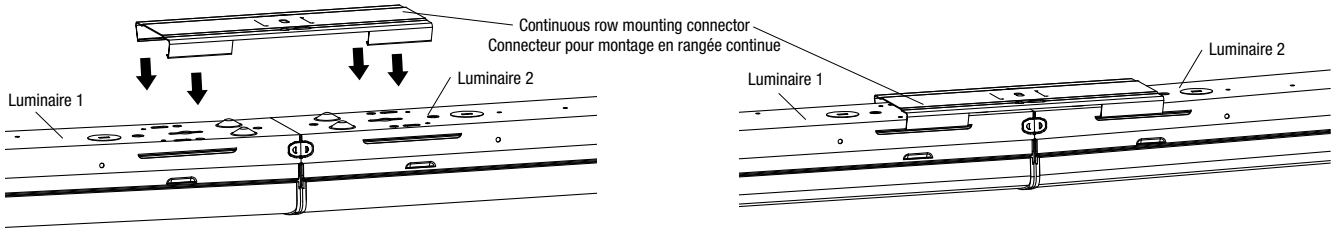

5 TRANSPARENT END CAPS INSTALLATION (SOLD SEPARATELY)
INSTALLATION DES EMBOUTS TRANSPARENTS (VENDUS SÉPARÉMENT)

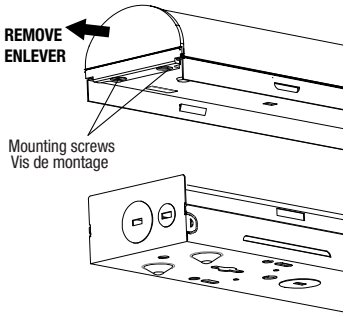

6 WIRE GUARD INSTALLATION (SOLD SEPARATELY)
INSTALLATION DU GRILLAGE DE PROTECTION (VENDU SÉPAREMENT)

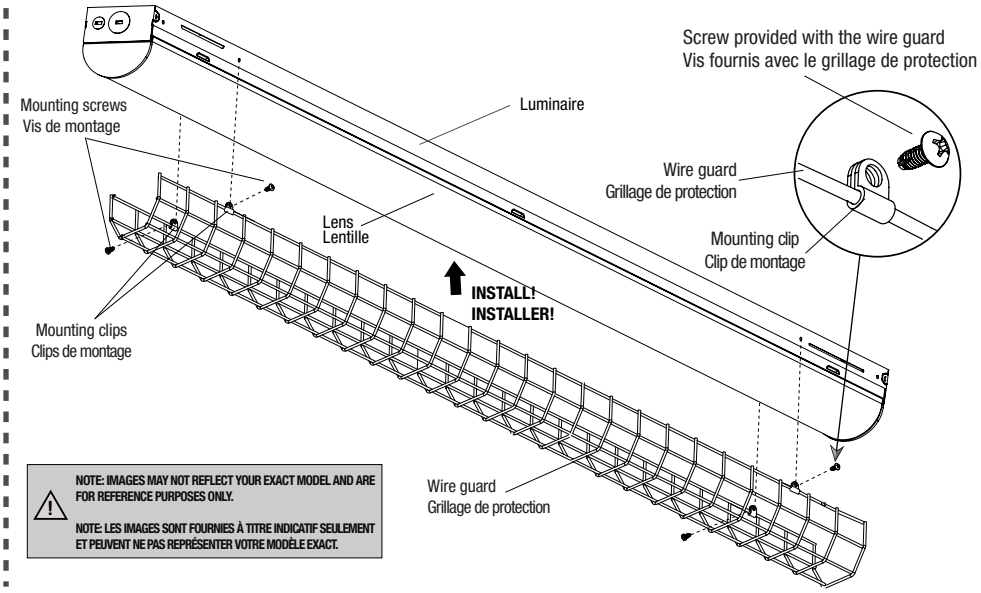

NOTE: IMAGES MAY NOT REFLECT YOUR EXACT MODEL AND ARE FOR REFERENCE PURPOSES ONLY.

NOTE: LES IMAGES SONT FOURNIES À TITRE INDICATIF SEULEMENT ET PEUVENT NE PAS REPRÉSENTER VOTRE MODÈLE EXACT.