Installation Instructions / Notice de montage

WARNING
ELECTRICAL SHOCK HAZARD

AVERTISSEMENT
RISQUE D'ÉLECTROCUTION

READ and UNDERSTAND these instructions before installing luminaire.

LISEZ cette notice et assurez-vous de la COMPRENDRE avant de monter le luminaire.

EN

Disconnect the Electrical supply power at the services panel (fuse or circuit breaker box). Failure to do so could result in serious injury.
Only qualified electricians should install this luminaire and the installation MUST conform to the Canadian Electrical Code Part I and any local codes and ordinances. Makes sure you have the proper tools and materials to complete the installation before attempting to install the luminaire.

FR

Couper l'alimentation du courant électrique au panneau de service (boîte de fusible ou disjoncteur) sans quoi il pourrait en résulter des blessures sérieuses.
Seuls des électriciens qualifiés devraient installer ce luminaire et l'installation doit être conforme au Code Canadien de l'Électricité Première Partie ainsi qu'aux codes et règlements locaux. Assurez-vous d'avoir les outils et le matériel nécessaires à l'installation avant d'essayer d'installer le luminaire.

SLIPFITTER MOUNT (Fig. 1)

1. Unscrew the slipfitter two cover bolts and the adjustment bolt. Run the luminaire wires through the both parts of the slipfitter. Screw the adjustment bolt. Install the splitfitter cover by screwing the two cover bolts (Fig. 1a).
2. Install the slipfitter on the luminaire by sliding it on the mounting bracket. Secure the splitfitter on the luminaire with the two fixing bolts (Fig. 1a).
3. Loosen the 4 locking bolts on the slipfitter (Fig. 1b), make electrical wire connections and put wires into the pole (see ELECTRICAL CONNECTIONS in Fig. 6). Install the slipfitter on the pole and fasten the locking bolts between slipfitter and the pole (Fig. 1b).
4. Loosen the adjusting bolt and align the luminaire to required angle (Fig. 1a and Fig. 1b). Tighten the adjusting bolt after the angle is confirmed (Fig. 1a).
NOTE: Adjustable angle is 0-90°(Fig. 1b).
5. Turn on the power.

MONTAGE AVEC JOINT D'ARTICULATION (Fig. 1)

1. Devissez les deux boulons du couvercle du joint d'articulation et le boulon de réglage. Faites passer les fils du luminaire à travers les deux parties du joint d'articulation. Vissez le boulon de réglage. Installez le couvercle en vissant les deux boulons (Fig. 1a).
2. Installer le joint d'articulation sur le luminaire en le faisant glisser dans le support de montage. Verrouiller le joint d'articulation sur le luminaire à l'aide des deux boulons de fixation (Fig. 1b).
3. Desserrez les 4 boulons de verrouillage du joint d'articulation (Fig. 1b), faire les connexions électriques des fils de câble d'alimentation et insérez les fils dans le poteau (voir CONNEXIONS ÉLECTRIQUES à la Fig. 6). Installez le joint d'articulation sur le poteau et serrer les boulons de verrouillage entre joint d'articulation et le poteau (Fig. 1b).
4. Desserrez le boulon de réglage et alignez le luminaire à l'angle requis (Fig. 1a and Fig. 1b). Serrez le boulon de réglage après avoir confirmé l'angle (Fig. 1a).
NOTE : L'angle réglable est de 0 à 90° (Fig. 1b).
5. Mettre sous tension.

Fig. 1 SLIPFITTER MOUNT / MONTAGE AVEC JOINT D'ARTICULATION

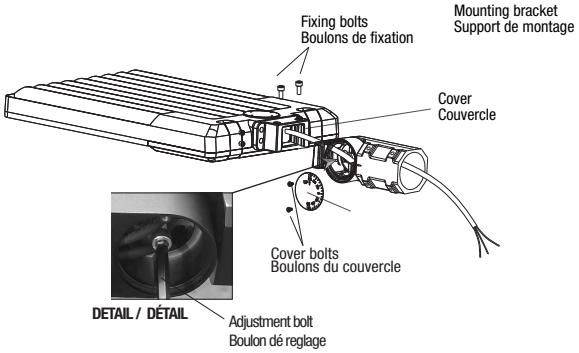

Fig. 1a

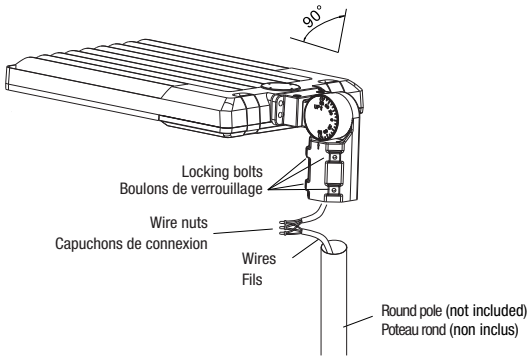

Fig. 1b

TRUNNION MOUNT (Fig. 2)

1. Run the luminaire wires through the trunnion.
2. Drill the mounting holes on the wall.
3. Knock the expansion bolts into the wall.
4. Install the luminaire on the trunnion by sliding it on the mounting bracket. Secure the splitfitter on the luminaire with the two fixing bolts (Fig. 1a).
5. Make electrical wire connections inside a junction box (not supplied) (see ELECTRICAL CONNECTIONS in Fig. 6).
6. Loosen the adjusting bolts and align the luminaire to required angle.
Tighten the adjusting bolts after the angle is confirmed.
NOTE: Adjustable angle is 0-90°.
7. Turn on the power.

MONTAGE PAR TOURILLON (Fig. 2)

1. Faire passer les fils du luminaire par le tourillon.
2. Percezles trous de fixation sur le mur.
3. Enfoncez les boulons d'expansion dans le mur.
4. Installez le luminaire sur le tourillon en le faisant glisser dans le support de montage. Verrouiller le luminaire sur le tourillon à l'aide des deux boulons de fixation (Fig. 1b).
5. Effectuer les connexions électriques à l'intérieur d'une boîte de jonction (non fournie) (voir CONNEXIONS ÉLECTRIQUES à la Fig. 6).
6. Desserrez les boulons de réglage et aligner le luminaire à l'angle requis.
Serrer les boulons de réglage après avoir confirmé l'angle.
NOTE: L'angle réglable est de 0 à 90° (Fig. 3e).
7. Mettre sous tension.

Fig. 2 TRUNNION MOUNT / MONTAGE SUR TOURILLON

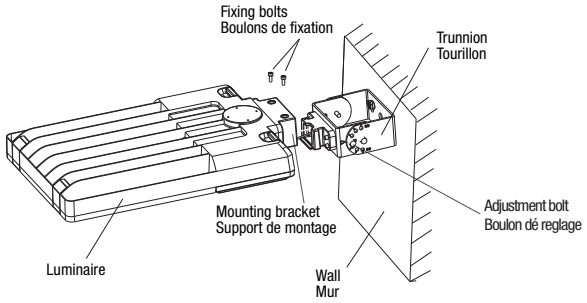

Fig. 2

Installation Instructions / Notice de montage

SLIPFITTER AND WALL ADAPTER MOUNT (Fig. 3)
The luminaire can be mounted on a square pole or a round pole.

3.1 SLIPFITTER MOUNT
1. Unscrew the adjustment bolt of the splitfitter. Open the side lid of the splitfitter by unscrewing the four screws and run the luminaire wires through the both parts of the splitfitter. Screw the adjustment bolt. (Fig. 3a)
2. Close the side lid and tighten it with the four screws (Fig. 3a and Fig. 3b).
3. Install the splitfitteron the luminaire by sliding it on the luminaire mounting bracket. Secure the splitfitter on the luminaire with the two fixing bolts (Fig. 3a).
4. Remove the spare parts from splitfitter. (Fig. 3c).
5. Make electrical wire connections and put wires into the pole (see ELECTRICAL CONNECTIONS in Fig. 6).
6. Install the splitfitter on the pole and fasten the locking bolts between splitfitter and the pole (Fig. 3d).
7. Loosen the adjusting bolt and align the luminaire to required angle (Fig. 3d).
Tighten the adjusting bolt after the angle is confirmed (Fig. 3d).
NOTE: Adjustable angle is 0-90°(Fig. 3d).

3.2 WALL ADAPTER MOUNT
1. Unscrew the adjustment bolt of the splitfitter. Open the side lid of the splitfitter by unscrewing the four screws and run the luminaire wires through the both parts of the splitfitter. Screw the adjustment bolt. (Fig. 3a).
2. Close the side lid and tighten it with the four screws (Fig. 3a).
3. Install the splitfitteron the luminaire by sliding it on the luminaire mounting bracket. Secure the splitfitter on the luminaire with the two fixing bolts (Fig. 3a).
4. Remove the spare parts from the splitfitter (Fig. 3e).
5. Remove the four locking bolts from the splitfitter, and put the four rubber plugs on the place where the fours bolts were previously placed on the bracket for waterproof purpose (Fig. 3e)
6. Run wires from the pole into the splitfitter and install the splitfitter on the square pole using the bolts and the mounting plate (Fig. 3f).
7. Make electrical wire connections inside the junction box (splitfitter), close the side lid and tighten it with the four screws (see ELECTRICAL CONNECTIONS in Fig. 6 and Fig. 3f).
8. Loosen the adjusting bolt and align the luminaire to required angle (Fig. 3f).
Tighten the adjusting bolt after the angle is confirmed (Fig. 3f).
NOTE: Adjustable angle is 0-90° (Fig. 3f).
NOTE: For round pole installation, remove the adapting plate (Fig. 3g).
9. Turn on the power.

MONTAGE AVEC JOINT D'ARTICULATION ADAPTATEUR MURAL (Fig. 3)
Le luminaire peut être monté sur un poteau carré ou un poteau rond.

3.1 MONTAGE AVEC JOINT D'ARTICULATION
1. Devissez le boulon de réglage du joint d'articulation. Ouvrez le couvercle latéral du joint d'articulation en dévissant les quatre vis et faites passer les fils du luminaire à travers les deux parties dujoint d'articulation. Vissez le boulon de réglage (Fig. 3a).
2. Refermez le couvercle latéral et serrez-le avec les quatre vis (Fig. 3a and Fig. 3b).
3. Installer le joint d'articulation sur le luminaire en le faisant glisser dans le support de montage. Verrouillez le joint d'articulation sur le luminaire à l'aide des deux boulons de fixation (Fig. 3a).
4. Retirez les pièces détachées du joint d'articulation. (Fig. 3c).
5. Effectuer les connexions électriques et placer les fils dans le poteau (voir CONNEXIONS ÉLECTRIQUES à la Fig. 6).
6. Installez le joint d'articulation sur le poteau et fixez les boulons de verrouillage entre le joint d'articulation et le poteau (Fig. 3d).
7. Desserrez le boulon de réglage et alignez le luminaire à l'angle requis (Fig. 3d).
Serrez le boulon de réglage après avoir confirmé l'angle (Fig. 3d).
NOTE: L'angle réglable est de 0 à 90° (Fig. 3d).

3.2 MONTAGE AVEC ADAPTATEUR MURAL
1. Devissez le boulon de réglage du joint d'articulation. Ouvrez le couvercle latéral du joint d'articulation en dévissant les quatre vis et faites passer les fils du luminaire à travers les deux parties dujoint d'articulation. Vissez le boulon de réglage (Fig. 3a).
2. Refermez le couvercle latéral et serrez-le avec les quatre vis (Fig. 3a and Fig. 3b).
3. Installer le joint d'articulation sur le luminaire en le faisant glisser dans le support de montage. Verrouillez le joint d'articulation sur le luminaire à l'aide des deux boulons de fixation (Fig. 3a).
4. Enlevez les pièces détachées du joint d'articulation (Fig. 3e).
5. Retirez les quatre boulons de verrouillage du joint d'articulation et placez les quatre bouchons en caoutchouc à l'endroit où les quatre boulons ont été précédemment placés sur le support à des fins d'étanchéité (Fig. 3e).
6. Faites passer les fils du poteau dans le joint d'articulation et installez le joint d'articulation sur le poteau carré à l'aide des boulons et de la plaque de montage (Fig. 3f).
7. Effectuez les connexions électriques à l'intérieur de la boîte de jonction (joint d'articulation), fermez le couvercle latéral et serrez-le à l'aide des quatre vis (voir CONNEXIONS ÉLECTRIQUES à la Fig. 6 et à la Fig. 3f).
8. Desserrez le boulon de réglage et alignez le luminaire à l'angle requis (Fig. 3f). Serrez le boulon de réglage
NOTE: Pour l'installation sur poteaux rond, retirer la plaque d'adaptation (Fig. 3g).
NOTE: L'angle réglable est de 0 à 90° (Fig. 3g).
9. Mettre sous tension.

Fig. 3 SLIPFITTER AND WALL ADAPTER MOUNT / MONTAGE AVEC JOINT D'ARTICULATION ET ADAPTATEUR MURAL

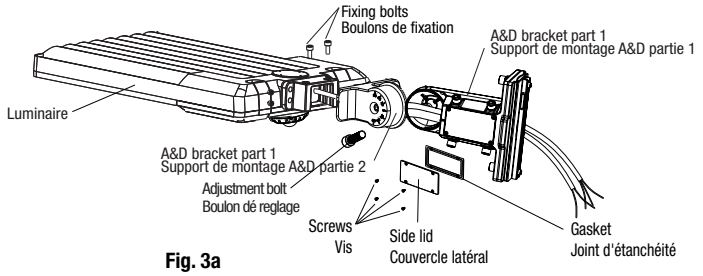

Fig. 3a

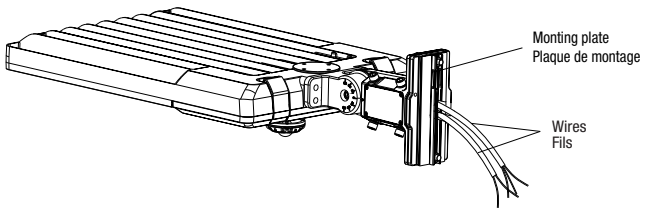

Fig. 3b

Fig. 3.1 ADJUSTABLE SLIP FITTER MOUNT & DIRECT MOUNT / MONTAGE AVEC JOINT D'ARTICULATION RÉGLABLE & MONTAGE DIRECT

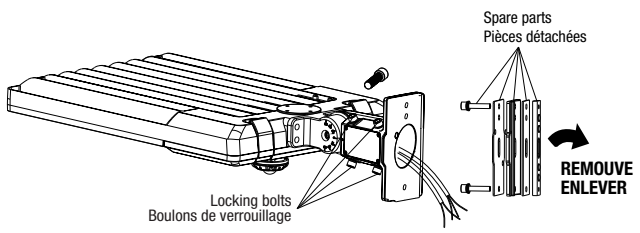

Fig. 3c

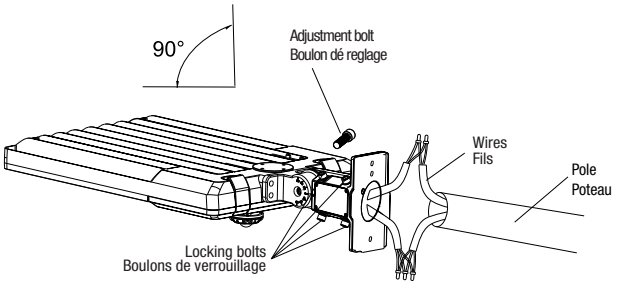

Fig. 3d

Fig. 3.2 DIRECT MOUNT / MONTAGE DIRECT

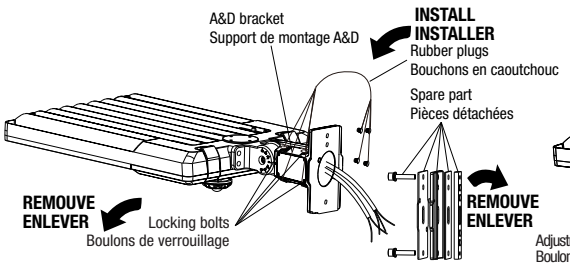

Fig. 3e

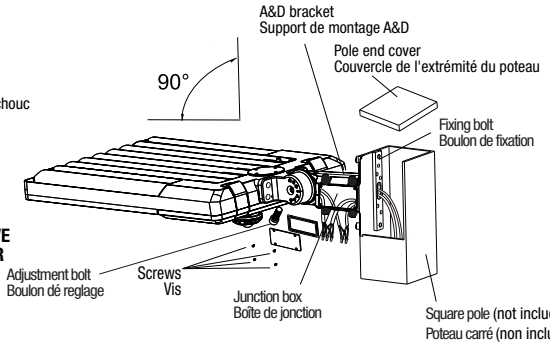

Fig. 3f

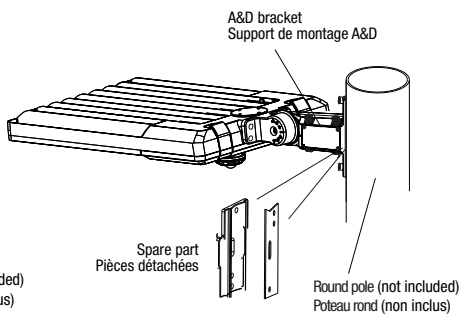

Fig. 3g

Installation Instructions / Notice de montage

YOKE MOUNT (Fig. 4)

1. Drill the appropriates holes on the mounting surface.
2. Use expansion bolts to secure the yoke on mounting surface.
3. Install the luminaire on the yoke by using the two bolts.
4. Adjust the luminaire orientation by using the two bolts.
5. Keep enough length wires to ensure adjusting angle unhindered.
6. Make the electrical wiring between the external power source and the luminaire cables by using a certificated outdoor waterproof electrical cable connector.
7. Apply power.

MONTAGE AVEC ÉTRIER (Fig. 4)

1. Percez les trous appropriés sur la supraface de montage.
2. Utilisez des boulons expansibles pour fixer solidement l'étrier sur la surface de montage .
3. Installez le luminaire sur l'étrier en utilisant les deux boulons.
4. Ajustezl'orientation du luminaire en utilisant les deux boulons.
5. Conservez une longueur de fil suffisante afin de s'assurer de pouvoir ajuster l'angle du luminaire.
6. Raccordezle câblage électrique entre la source d'alimentation externe et le luminaire en utilisant un connecteur étanche de câble électrique à l'extérieur certifié.
7. Mettre sous tension.

(Fig. 4) YOKE MOUNT / MONTAGE AVEC ÉTRIER

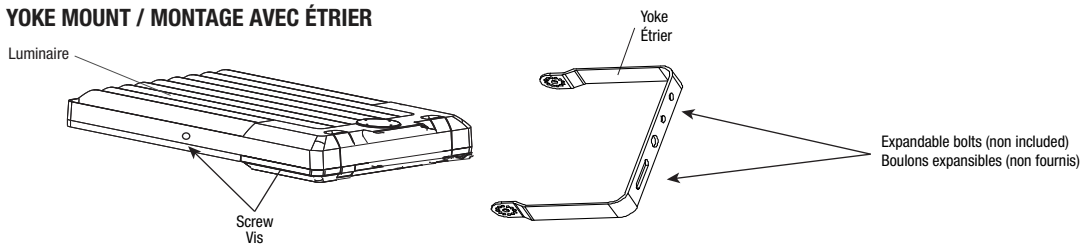

STRAIGHT ARM MOUNT (Fig. 5)
The luminaire can be mounted on a square pole or a round pole.

1. Run the luminaire wires through the straight arm (Fig. 5a).
2. Install the straight arm on the luminaire by sliding it in the mounting bracket. Secure the straight arm on the luminaire with the two fixing bolts (Fig. 5a and Fig. 5b).
3. Drill the appropriate mounting holes in the pole.
4. Install the straight arm to square pole with the mounting plate and bolts (Fig. 5c).
5. Open the arm cover and feed power wires inside the pole. (Fig. 5c).
6. Make electrical wire connections and put wires inside the pole (see ELECTRICAL CONNECTIONS in Fig. 6).
7. Close the arm cover of the luminaire (Fig. 5c).

NOTE: For round pole installation, use the adapting plate.

8. Turn on the power.

MONTAGE SUR BRAS DROIT (Fig. 5)
Le luminaire peut être monté sur un poteau carré ou un poteau rond.

1. Faire passer les fils dans le bras (Fig. 5a).
2. Installezle bras droit sur le luminaire en le faisant glisser dans le support de montage. Verrouiller le bras droit sur le luminaire à l'aide des deux boulons de fixation (Fig. 5a et Fig. 5b).
3. Percer les trous de fixation appropriés dans le poteau.
4. Installez la base du support de montage sur le poteau carré à l'aide de la plaque de montage et des boulons (Fig. 5c).
5. Ouvrez le couvercle du bras et faites passer les fils d'alimentation à l'intérieur du poteau. (Fig. 5c).
6. Effectuer les connexions des fils électriques et introduire les fils dans le poteau (voir CONNEXIONS ÉLECTRIQUES à la Fig. 6).
7. Fermez le couvercle du bras du luminaire (Fig. 5c).

NOTE: Pour l'installation sur poteau rond, utiliser la plaque d'adaptation.

8. Mettre sous tension.

Fig. 5 STRAIGHT ARM MOUNT / MONTAGE SUR BRAS DROIT

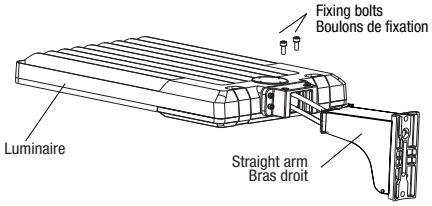

Fig. 5a

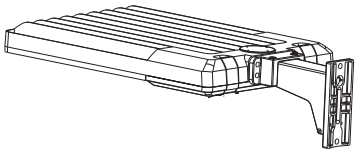

Fig. 5b

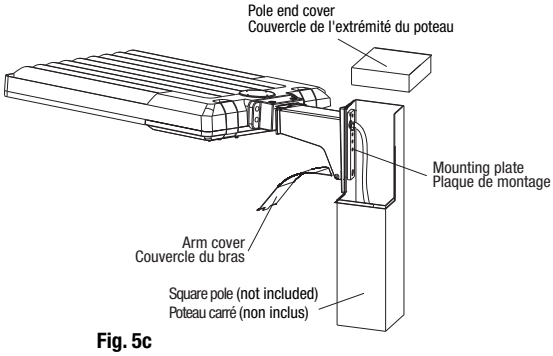

Fig. 5c

Fig. 6 ELECTRICAL CONNECTIONS / CONNEXIONS ÉLECTRIQUES

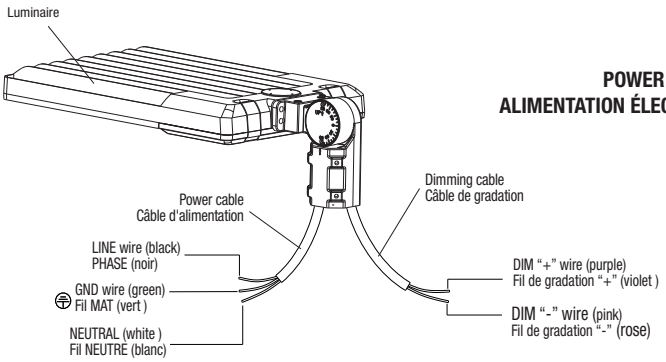

POWER SUPPLY
ALIMENTATION ÉLECTRIQUE

LINE wire / fil de PHASE (Black / Noir)	**LUMINAIRE**
NEUTRAL wire / fil NEUTRE (White / Blanc)	
Ground wire / fil de mise à la terre (Green / Vert)	
Dimming wire "+" / fil de gradation de la lumière "+" (Purple / Violet)	
Dimming wire "-" / fil de gradation de la lumière "-" (Pink / Rose)	

⚠ Cap the dimming wires when not used.
Isoler les fils de gradation lorsqu'ils ne sont pas utilisés.

Fig. 7 PHOTOCELL INSTALLATION / INSTALLATION DE LA PHOTOCELLULE

1. Remove shorting cap from the socket.
2. Insert photocell into the socket and twist to lock it.

1. Retirer le capuchon de court-circuit de la prise.
2. Insérer la cellule photoélectrique dans la prise et la tourner pour la verrouiller.

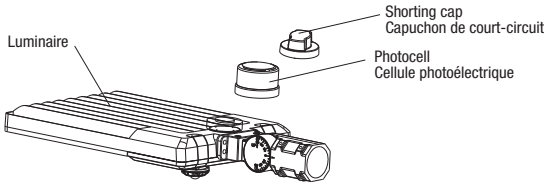

Fig. 8 VISOR INSTALLATION / INSTALLATION DE LA VISIÈRE

Note: Visors may be installed on front, back or front and back.
2. Align the desired visor(s) to the mounting location on face of the luminaire.
3. Secure visor(s) with four (4) included screws.

Note: Les visières peuvent être installées à l'avant, à l'arrière ou à l'avant et à l'arrière.
2. Aligner la (les) visière(s) souhaitée(s) sur l'emplacement de montage sur la face du luminaire.
3. Fixer la (les) visière(s) à l'aide des quatre (4) vis incluses.

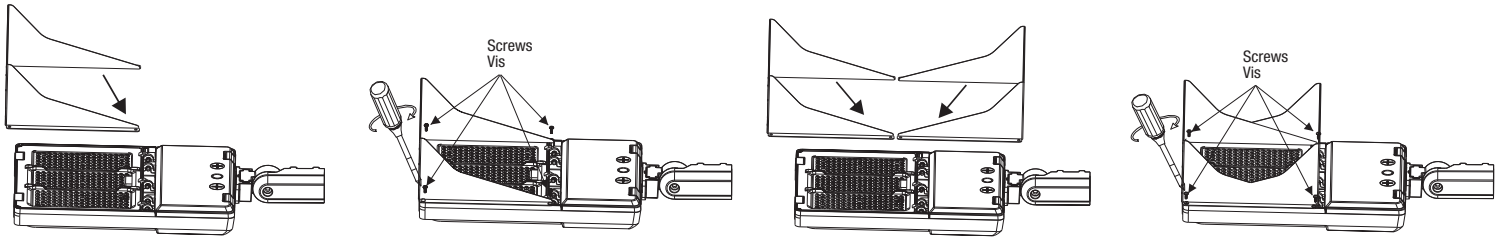

Fig. 9 FUNCTION ADJUSTMENT / RÉGLAGE DES FONCTIONS

1. Open the metal plug counter clock wise with a screwdriver, then slide the switch left and right to adjust the power and CCT selection switches (Fig. 8a).
2. After adjusting the required control function, tighten the metal plug (Fig. 8a).
Note: For same models, the power selector is situated inside the housing. Open the driver cover by undoing latches and select the power value.

1. Ouvrez le bouchon métallique dans le sens inverse des aiguilles d'une montre à l'aide d'un tournevis, puis faites glisser les commutateurs vers la gauche et la droite pour régler la puissance et la témperature de couleur DEL.
2. Après avoir réglé la fonction de contrôle requise, serrez le bouchon métallique (Fig. 8a).
Note: Pour quelques modèles, le commutateur de puissance est situé à l'intérieur du boîtier. Ouvrez le couvercle du pilote DEL en défaisant les loquets et sélectionnez la valeur de la puissance.

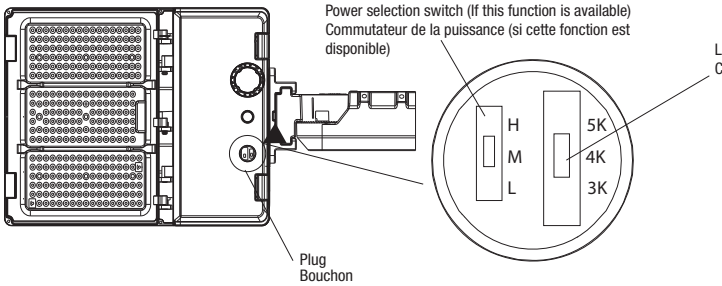

Fig. 9a

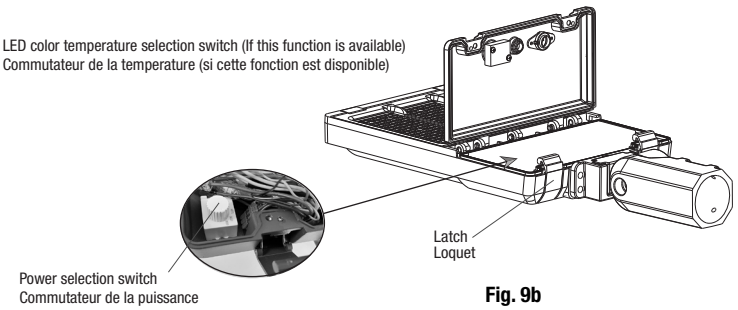

Fig. 9b

NOTE: PRODUCT FEAUTURES MAY NOT REFLECT YOUR EXACT MODEL AND ARE FOR REFERENCE PURPOSES ONLY.

NOTE: LES CARACTÉRISTIQUES DU PRODUIT SONT FOURNIES À TITRE INDICATIF SEULEMENT ET PEUVENT NE PAS REPRÉSENTER VOTRE MODÈLE EXACT.

Fig. 10 HIGH FREQUENCY OCCUPANCY SENSOR KIT KITOSI-EFS06R / KIT CAPTEUR HAUTE FRÉQUENCE KITOSI-EFS06R

1. Open the metal plug counter clock wise with a screwdriver.
2. Screw sensor into socket. Do not overtighten.

1. Ouvrir le bouchon métallique dans le sens inverse des aiguilles d'une montre à l'aide d'un tournevis.
2. Visser le capteur dans la prise. Ne pas trop serrer.

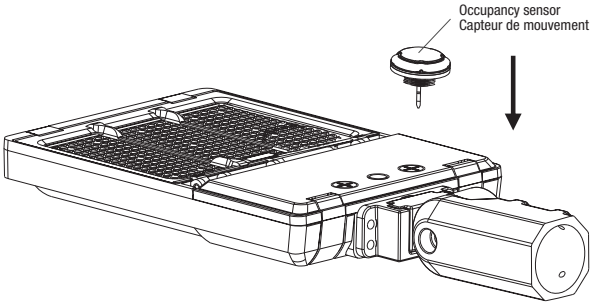

CONTROL MODES
TIME: 30s / 1min / 5min / 10min / 30min
DIM: 10%-100%
MODE: A, B, C, D, E
FACTORY SETTING: TIME-10 min, DIM-50%, MODE-C

This sensor controlled and programed by a remote controller.
When you are setting the MODE, DIM level and TIME delay, each time you press the button, the light will blink twice to indicate the setup succeeded. The sensor will not respond during blink.

The sensor has 5 selectable modes, each of which has preset parameter settings.
Once the mode is selected, you have the ability to further customize the DIM level and delay TIME settings.

TESTING
To verify sensor control function normal, please proceed with the instruction as below to conduct test:
1. Push “Test” button on remote controller.
2. The light will turn to full-ON while occupancy detected.
3. The light will dim to DIM level after 5 seconds.
4. The light will turn OFF if no occupancy detected within another 3 seconds.

MODE A
1.Turn OFF the light while ambient light > 100 LUX.
2.Turn the light to DIM level while ambient light < 100 LUX.
3.Dim the light to full-ON while occupancy detected.
4.Dim the light to DIM level after the delay TIME elapsed.

MODE B
1. Turn OFF the light while ambient light >100 LUX.
2. Turn the light to full-ON while ambient light < 100 LUX and occupancy detected.
3. Dim the light to DIM level after delay time elapsed.
4. Turn OFF the light if no occupancy detected within another 1/2 TIME.

MODE C
1. Ambient light sensor is disabled
2. Turn the light to full-ON while occupancy detected.
3. Dim the light to DIM level after delay TIME elapsed.
4. Turn OFF the light if no occupancy detected within another 1/2 TIME.

MODE D
1. Turn OFF the light while ambient light >100 LUX.
2. Turn the light to DIM level while ambient light < 100 LUX and occupancy detected.
3. Turn OFF the light after delay TIME elapsed.

MODE E
NOTE:
This mode allows visual adjustment to choose the desired Dimming Level.
1. If TIME is set at maximum, the light turns ON at DIM level.
2. If TIME is set at minimum, the light turns OFF.

MODES DE CONTRÔLE
TEMPS : 30s / 1min / 5min / 10min / 30min
ATTÉNUATION DE LA LUMIÈRE: 10%-100%
MODE : A, B, C, D, E
RÉGLAGE D'USINE : TIME-10 min, DIM-50%, MODE-C

Ce capteur est controllé et programmé par une télécommande.
Lorsque vous configurez le MODE, DIM et TIME, à chaque fois que vous pressez un des boutons sur la télecommande, l'indicateur lumineux clignotera deux fois afin d'indiquer que la configuration est réussie. Le capteur ne réagira pas pendant le clignotement.

Le capteur a 5 modes configurables, et chacun de ces motes a des réglages de paramètres prédéfinis.
Une fois que le mode est sélectionné, vous avez la possibilité de personnaliser les opérations en ajustant le niveau DIM et TIME.

TESTER
Afin de vérifier que la fonction de détection fonctionne normalement, prière de procéder avec les instructions suivantes afin de tester:
1. Appuyez sur le bouton TEST de la télécommande.
2. Le luminaire devrait s'allumer à 100% lorsqu'une présence est détectée par le capteur.
3. La lumière devrait se tamiser à la valeur du gradateur DIM après 5 secondes.
4. La lumière devrait s'éteindre si aucune présence n'est détectée après 3 secondes.

MODE A
1. Lumière OFF lorsque la lumière ambiante > 100 LUX.
2. Lumière se met au niveau de DIM lorsque la lumière ambiante < 100 LUX.
3. Lumière ON à pleine intensité lorsqu'une présence est détectée.
4. Lumière se met au niveau de DIM lorsque le délai TIME est dépassé.

MODE B
1. Lumière OFF lorsque la lumière ambiante > 100 LUX.
2. Lumière se met au niveau de DIM lorsque la lumière ambiante < 100 LUX et une présence est détectée.
3. Lumière se met au niveau de DIM lorsque le délai TIME est dépassé.
4. Lumière OFF lorsqu'aucune présence n'est détectée après la moitié du délai TIME est dépassée.

MODE C
1. Le détecteur de lumière ambiante est désactivé.
2. Lumière ON à pleine intensité lorsqu'une présence est détectée.
3. Lumière se met au niveau de DIM lorsque le délai TIME est dépassé.
4. Lumière OFF lorsqu'aucune présence n'est détectée après la moitié du délai TIME est dépassée.

MODE D
1. Lumière OFF lorsque la lumière ambiante > 100 LUX.
2. Lumière se met au niveau de DIM lorsque la lumière ambiante < 100 LUX et aucune présence n'est détectée.
3. Lumière OFF lorsque le délai TIME est dépassé.

MODE E
NOTE:
Ce mode permet un ajustement visuel afin de choisir le niveau de gradation désiré.
1. Si le sélecteur TIME est au niveau maximal, la lumière s'allume au niveau de DIM
2. Si le sélecteur TIME est au niveau minimum, la lumière s'éteint.

Fig. 11 REMOTE CONTROL RM51 FOR MOTION SENSORS / TÉLÉCOMMANDE RM51 POUR DÉTECTEURS DE MOUVEMENT

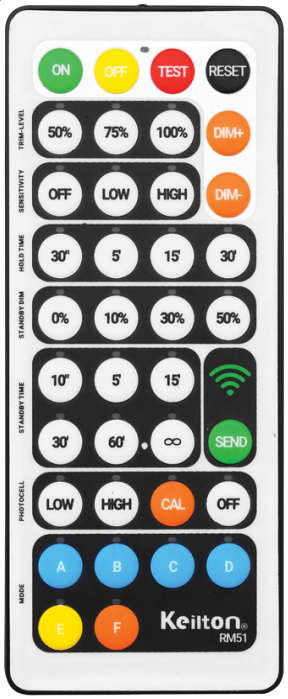

Maximum distance between the luminaire and the remote control is 20 ft.
La distance maximale entre le luminaire et la télécommande est de 20 pieds.

DIMENSIONS

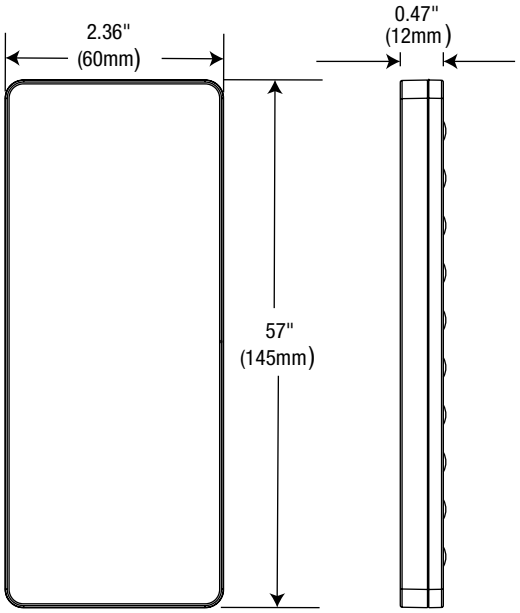

INSTRUCTIONS

ON OFF	Turns luminaire ON / OFF
TEST	Test the sensor detection effective range. Test mode will last 5 mins then return to previous setting Test mode will hold time 2 seconds SOL 50% and standby time 2 seconds.
RESET	Restores factory settings. See luminaire spec. sheet for factory setting details.
DIM+ DIM-	Dim up / down the luminaire luminosity manually, smooth dimming if holding dimming button.
50% 75% 100%	Set Maximum threshold value (Default = 100%).
OFF LOW LIGHT	Set sensitivity (detection range) OFF (No occupancy) / LOW(50%) / HIGH (100%) (Default = HIGH).
30" 5' 15' 30'	Set hold time (Time of no occupancy after which luminaire goes to stand by) 30s / 5min / 15min /30min (Default = 5min).
0% 10% 30% 50%	Select any standby dim level 0 /10 /30 / 50% (Default = 50%).
10" 5' 15' 30' 60' ∞	Stand by time 10s / 5min / 15 min / 30min / 1 h / ∞ (means the stand-by time is infinite and the luminaire is effectively controlled by the daylight sensor) (Default = 30min).
LOW HIGH CAL OFF	Set daylight Threshold LOW (1fc), HIGH (50fc) CAL (mesure and save current environment Lux value, OFF (Default = Disabled).
A B C D	4 Programable Mode A / B / C / D to save settings.
E	Mode E allows visual adjustment to choose the desired dimming level.
F	Mode F Daylight Harvesting mode allows continuous dimming to mantain target light level.
SEND	Send settings to sensor.

Memory Mode (Commissioning)
To begin commissioning, follow the steps below:

1. Select either **A, B, C, D.**
2. Indicator lights on the remote will flash to indicate the current saved settings.
3. Settings can be configured by pressing appropriate buttons in the highlighted gray area of the remote.
   (TRIM-LEVEL, SENSITIVITY, HOLD TIME, STANDBY DIM, STANDBY TIME, and PHOTOCELL). Review selected settings and make changes as necessary.
4. Point IR remote to desired luminaire for configuration and press ' SEND'.
5. If configuration is successful, luminaire will flash two times suggesting settings are saved. Any parameter change to the current saved settings on A to F will override previous settings and will be automatically saved on the remote. If configurating multiple luminaires, select the configured memory mode A to E then follow steps 4 and 5.B

*** **E Mode** allows visual adjustment to choose the desired dimming Level.

Continuous Adjustment Mode or Daylight Harvesting (F Mode)
Enables dimmability in response to daylight availability

1. Point IR remote to desired luminaire.
2. Press 'ON' then press DIM+ or DIM-to adjust dimming level.
3. Press ' F", indicator lights on the remote will indicate current saved settings.
   Note: only TRIM-LEVEL, SENSITIVITY, and HOLD TIME can be selected for Daylight Harvesting settings.
4. Review selected settings and make changes as necessary.
5. If configuration is successful, luminaire will flash twice to confirm setting saved.
   If configurating multiple luminaires, select the configured Daylight Harvesting settings then follow steps 4 and 5.

INSTRUCTIONS

ON OFF	Allume / éteint le luminaire
TEST	Test de la portée d'efficacité de la détection du capteur. Le mode test durera 5 min., puis reviendra au réglage antérieur. Le mode TEST maintiendra le temps 2 secondes SDL 50 % et le temps de veille 2 sec.
RESET	Rétablit les réglages d'usine. Voir la fiche technique du luminaire pour les détails des réglages d'usine.
DIM+ DIM-	Augmentation ou diminution manuelle de la luminosité, gradation graduelle en maintenant enfoncé le bouton de gradation.
50% 75% 100%	Règle la valeur maximale du seuil (par défaut, 100 %).
OFF LOW LIGHT	Réglage de la sensibilité (portée de détection). OFF (PIR OFF, inscrire la fonction PC ON/OFF) BASSE (50 %) / ÉLEVÉ (100 %) (par défaut, 100 %).
30" 5' 15' 30'	Réglage du temps d'attente après lequel le luminaire passera en mode de veille (30s / 5 min / 15min / 30min (par défaut, 5min).
0% 10% 30% 50%	Sélectionner n'importe quel niveau de gradation en mode veille 0 / 10 / 30 / 50 % (par défaut, 50 %).
10" 5' 15' 30' 60' ∞	Temps de veille 10s / 5min / 15min / 30min / 1hr / ∞ (indique que le temps de veille est infini et que le luminaire est effectivement contrôlé par le détecteur de lumière du jour) (par défaut 30min).
LOW HIGH CAL OFF	Règle le seuil de lumière du jour BAS (1fc), HAUT (50fc) CAL (mesure et sauvegarde de la valeur Lux de l'environnement actuel) OFF , (par défaut = désactivé).
A B C D	4 Mode programmable A / B / C / D pour sauvegarder les réglages.
E	Le mode E permet un réglage visuel pour choisir le niveau de gradation souhaité.
F	Le mode F permet une gradation continue pour maintenir le niveau d'éclairage cible.
SEND	Envoie les réglages au détecteur.

Mode mémoire (mise en service)
Pour déclencher la mise en service, suivez les étapes ci-dessous :

1. Sélectionner **A, B, C, D.**
2. Les voyants lumineux sur la télécommande clignoteront pour indiquer les réglages actuels sauvegardés.
3. Les réglages peuvent être configurés en appuyant sur les boutons appropriés dans la portion en surbrillance grise de la télécommande.
   (SEUIL D'AJUSTEMENT, SENSIBILITÉ, TEMPS D'ATTENTE et PHOTOCELLULE). Vérifier les réglages sélectionnés et les modifier, au besoin.
4. Pointer la télécommande infrarouge sur le luminaire désiré pour le configurer, et appuyer sur "SEND" (ENVOYER).
5. Si la configuration est réussie, le luminaire clignotera deux fois, indiquant que les réglages sont sauvegardés.
   Tout changement aux réglages actuels sauvegardés de A à F remplacera les réglages antérieurs et ils seront sauvegardés automatiquement sur la télécommande.
   Dans le cas d'une configuration de multiples luminaires, sélectionner le mode de mémoire configuré de A à E et reprendre les étapes 4 et 5.

*** **Le Mode E** permet au réglage visuel de choisir le niveau de gradation désiré.

Mode de réglage continu ou récolte de la lumière du jour (mode F)
Permet la gradation en réaction à la disponibilité de la lumière du jour

1. Pointer la télécommande infrarouge sur le luminaire désiré.
2. Appuyer sur "ON", puis appuyer sur DIM+ ou DIM- pour régler le niveau de gradation.
3. Appuyer sur "F"; les voyants lumineux sur la télécommande indiqueront les réglages actuels sauvegardés.
   Note : seules les fonctions SEUIL D'AJUSTEMENT, SENSIBILITÉ et TEMPS D'ATTENTE peuvent être sélectionnées pour les réglages de récolte de la lumière du jour.
4. Vérifier les réglages sélectionnés et modifier, au besoin.
5. Si la configuration est réussie, le luminaire clignotera deux fois, indiquant que le réglage est sauvegardé.
   Dans le cas d'une configuration de multiples luminaires, sélectionner les réglages configurés de récolte de la lumière du jour, puis reprendre les étapes 4 et 5.