

WARNING
ELECTRICAL SHOCK HAZARD

AVERTISSEMENT
RISQUE D'ÉLECTROCUTION

READ and UNDERSTAND these instructions before installing luminaire.
LISEZ cette notice et assurez-vous de la COMPRENDRE avant de monter le luminaire.

EN

IMPORTANT SAFEGUARDS
READ AND FOLLOW ALL SAFETY INSTRUCTIONS

When installing or servicing electrical equipment, basic safety precautions shall always be followed:

1. Disconnect all power before installation or servicing. De-energize the branch circuit at the circuit breaker or fuse panel. Turning off a wall switch is not sufficient to prevent electrical shock.
2. This equipment is intended for indoor use only, unless specifically marked for another environment.
3. Do not install near gas or electric heaters or in locations where ambient conditions exceed the product ratings.
4. Use caution when handling batteries. Avoid short-circuiting battery terminals. If battery electrolyte contacts skin or eyes, flush immediately with clean water and seek medical attention.
5. Mount the equipment securely in a location where it will not be subject to tampering, accidental damage, or unauthorized access.
6. Use only manufacturer-approved accessories, batteries, replacement parts, and remote loads. Use of unauthorized components may create an unsafe condition or impair equipment operation.
7. Do not connect loads exceeding the rated output capacity of the equipment.
8. Do not use this equipment for purposes other than its intended emergency-lighting function.
9. Installation, wiring, inspection, troubleshooting, battery replacement, and servicing shall be performed by qualified personnel.
10. After installation or battery replacement, allow the battery to charge for at least 24 hours before performing a full-duration discharge test.

SAVE THESE INSTRUCTIONS

MAINTENANCE

If the equipment has been stored without AC power for 12 months or longer, recharge the battery according to the applicable "Battery Storage and Recharge Guideline".
Inspect and test the equipment regularly in accordance with applicable local requirements.
Replace the battery if it cannot provide the rated emergency operating duration or if signs of leakage, swelling, corrosion, or deterioration are observed.

OPERATION

Self-Test Model:
For self-diagnostic or self-test models, refer to the "SELF-DIAGNOSTICS / SELF-TEST" instructions.
Manual Test:
Press and hold the TEST button. The emergency lamps shall illuminate from battery power, and the normal AC/charging indicator shall turn off or change state.
Release the TEST button. The unit shall return to normal AC operation, and the charging/status indicator shall return to its normal condition.

FR

MESURES DE SÉCURITÉ IMPORTANTES
LISEZ ET RESPECTEZ TOUTES LES CONSIGNES DE SÉCURITÉ

Lors de l'installation ou de l'entretien d'équipements électriques, les consignes de sécurité élémentaires doivent toujours être respectées :

1. Débranchez toute alimentation électrique avant l'installation ou toute intervention d'entretien. Mettez le circuit de dérivation hors tension au niveau du disjoncteur ou du tableau à fusibles. Il ne suffit pas de couper l'interrupteur mural pour éviter tout risque d'électrocution.
2. Cet équipement est destiné à un usage exclusif en intérieur, sauf indication contraire précisant qu'il est adapté à un autre environnement.
3. Ne l'installez pas à proximité d'appareils de chauffage au gaz ou électriques, ni dans des endroits où les conditions ambiantes dépassent les caractéristiques nominales du produit.
4. Manipulez les batteries avec précaution. Évitez de court-circuiter les bornes des batteries. Si l'électrolyte d'une batterie entre en contact avec la peau ou les yeux, rincez immédiatement à l'eau claire et consultez un médecin.
5. Fixez solidement l'équipement dans un endroit où il ne risque pas d'être altéré, endommagé accidentellement ou accessible sans autorisation.
6. Utilisez uniquement des accessoires, des batteries, des pièces de rechange et des charges à distance approuvés par le fabricant. L'utilisation de composants non autorisés peut créer une situation dangereuse ou nuire au bon fonctionnement de l'équipement.
7. Ne connectez pas de charges dépassant la capacité de sortie nominale de l'équipement.
8. N'utilisez pas cet équipement à d'autres fins que sa fonction prévue d'éclairage de secours.
9. L'installation, le câblage, l'inspection, le dépannage, le remplacement de la batterie et l'entretien doivent être effectués par du personnel qualifié.
10. Après l'installation ou le remplacement de la batterie, laissez celle-ci se charger pendant au moins 24 heures avant d'effectuer un test de décharge en durée maximale.

CONSERVEZ CES INSTRUCTIONS

ENTRETIEN

Si l'équipement a été stocké sans alimentation secteur pendant 12 mois ou plus, rechargez la batterie conformément aux « Consignes de stockage et de recharge des batteries » applicables.
Inspectez et testez régulièrement l'équipement conformément aux exigences locales en vigueur.
Remplacez la batterie si elle ne peut pas assurer la durée de fonctionnement d'urgence nominale ou si vous constatez des signes de fuite, de gonflement, de corrosion ou de détérioration.

FONCTIONNEMENT

Modèle avec autodiagnostic ou autotest :
Pour les modèles dotés d'un autodiagnostic ou d'un autotest, reportez-vous aux instructions « AUTODIAGNOSTIC / AUTOTEST ».
Test manuel :
Appuyez sur le bouton TEST et maintenez-le enfoncé. Les lampes de secours doivent s'allumer grâce à l'alimentation par batterie, et le voyant normal de courant alternatif/charge doit s'éteindre ou changer d'état.
Relâchez le bouton TEST. L'appareil doit revenir en fonctionnement CA normal, et le voyant de charge/d'état doit revenir à son état normal.

EDGELIT COMBO

WIRING DIAGRAM / SCHÉMA DE CÂBLAGE

AC Wiring / Câblage CA
Input Voltage: / Tension d'entrée : 120-347 VAC 60 Hz
Connect the white wire to neutral. /
Raccordez le fil blanc au neutre.
Connect the black wire to hot. /
Raccordez le fil noir à la phase.

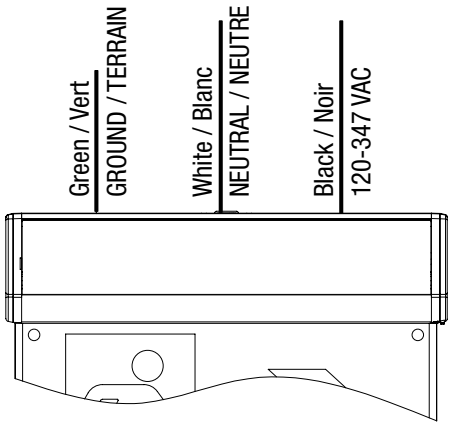

SELF-TEST or MANUAL TEST FUNCTION SWITCHABEL / FONCTION D'AUTOTEST OU DE TEST MANUEL COMMUTABLE

Slide switch knob position / Position du bouton du commutateur à glissière	MT (Manual test) / MT (Test manuel)	CT (Self-test) / CT (autotest)
Function / Fonction	■□	□■

EN

SURFACE CEILING & WALL MOUNTING

NOTE: First, turn off the electricity.
Maximum mounting height: 21 ft

1. Attach the crossbar to the junction box by screws(TM8#-32*-1") (See Fig.2).
2. Use a screwdriver open the front cover(See Fig.1).
3. Default function of this fixture is CT(self-test). If need to change to manual test, refer to"CT(SELF-TEST), MT(MANUAL TEST), FUNCTION SWITCHABLE".
4. Route the AC wires out of the housing(See Fig.2).
5. Assemble a canopy onto the main body assembly with (2 PCS) PM4*12mm screws(supplied)(See Fig.2).
6. Make correct wire connections according to the wiring diagram.
7. Connect the battery connector on PCBA, then restore the front cover.
8. Use (2) PM4-40mm screws (supplied) tighten a canopy to the crossbar(See Fig.2).
9. Peel off protection films from the pictograms. Insert the pictogram panel into the main body assembly gently. Notice that the arrow direction needs to match the direction of the escape route.
10. The unit can be installed on slope surface, the escape sign panel is rotatable after installation(See Fig.4).

FR

FIXATION EN SAILLIE AU PLAFOND ET AU MUR

REMARQUE : commencez par couper le courant.

1. Fixez la traverse au boîtier de raccordement à l'aide de vis (TM8#-32*-1") (voir fig. 2).
2. À l'aide d'un tournevis, ouvrez le capot avant (voir fig. 1).
3. La fonction par défaut de cet appareil est CT (autotest). Si vous devez passer en mode test manuel, reportez-vous à la section « CT (AUTOTEST), MT (TEST MANUEL), FONCTIONS COMMUTABLES ».
4. Faites passer les câbles d'alimentation hors du boîtier (voir fig. 2).
5. Assemble a canopy onto the main body assembly with (2 PCS) PM4*12mm screws(supplied)(See Fig.2).
6. Effectuez les branchements électriques correctement, conformément au schéma de câblage.
7. Branchez le connecteur de la batterie sur le circuit imprimé, puis remettez le capot avant en place.
8. Utilisez (2) vis PM4-40 mm (fournies) pour fixer le auvent à la traverse (voir fig. 2).
9. Retirez les films de protection des pictogrammes. Insérez délicatement le panneau de pictogrammes dans le corps principal. Veillez à ce que le sens de la flèche corresponde à celui de l'issue de secours. (voir fig. 3).
10. L'appareil peut être installé sur une surface en pente ; le panneau indicateur de sortie de secours est orientable après l'installation (voir fig. 4).

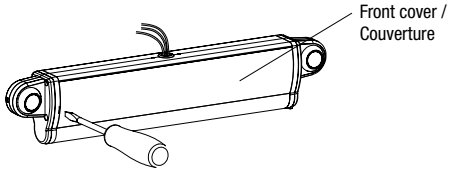

Fig. 1

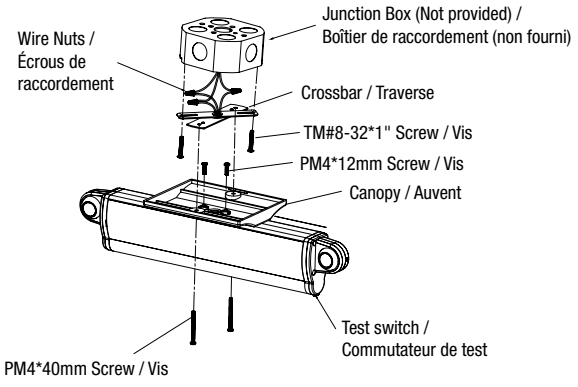

Fig. 2

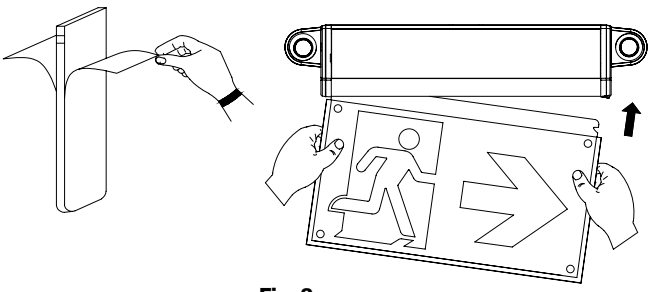

Fig. 3

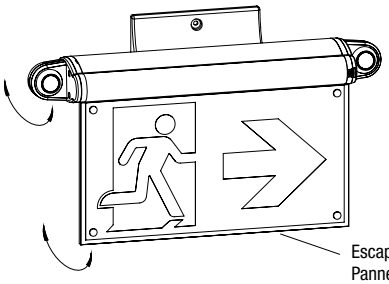

Fig. 4

EN

SELF-DIAGNOSTICS / SELF-TESTING OPTION

1. When AC power is supplied to fixture, the unit will automatically initiate a self-testing and self-diagnostics test as follows:
   (1) Verifies battery disconnection, charger board failure at every 5 seconds.
   (2) 1 minute self-testing every month.
   (3) 120 minutes self-testing on every 12 months after installation.
2. Dual color LED lamp indicator shows the following status:
   (1) Green color On / Ready
   Blinking: Testing
   (2) Red color (Service Alert)
   (3) Service Alert LED Code (Red color LED indicator)

FR

AUTODIAGNOSTIC / OPTION D'AUTOTEST

1. Lorsque l'appareil est alimenté en courant alternatif, il lance automatiquement un test d'autocontrôle et d'autodiagnostic comme suit :
   (1) Vérifie toutes les 5 secondes que la batterie est bien déconnectée et que la carte du chargeur fonctionne correctement.
   (2) Autotest d'une minute tous les mois.
   (3) Autotest de 120 minutes tous les 12 mois après l'installation.
2. Le voyant DEL bicolore indique les états suivants :
   (1) Couleur verte Allumé / Prêt
   Clignotant : Test en cours
   (2) Couleur rouge (alerte de service)
   (3) Code d'alerte d'entretien (voyant DEL rouge)

●	One blink, 4 second pause/ Un clignotement, pause de 4 secondes	Battery disconnected / Batterie déconnectée
●●	Two blinks, 4 second pause / Deux clignotements, pause de 4 secondes	Short discharge time / Durée de décharge trop courte
●●●	Three blinks, 4 second pause Trois clignotements, pause de 4 secondes	Charging circuit failure / Défaillance du circuit de charge
●●●●	Four blinks, 4 second pause / Quatre clignotements, pause de 4 secondes	Transfer function failure / Défaillance de la fonction de transfert
●●●●●	Five blinks, 4 second pause / Cinq clignotements, pause de 4 secondes	LED lamp failure (Option) / Défaillance de la lampe DEL (en option)
●●●●●●	Six blinks, 4 second pause / Six clignotements, pause de 4 secondes	Remote heads failure (Option) / Défaillance des têtes de commande à distance (en option)
●●●●●●●	Seven blinks, 4 second pause / Sept clignotements, pause de 4 secondes	LED strip failure(just for exit sign) (Option) / Défaillance de la bande DEL (uniquement pour le panneau de sortie) (en option)

NOTICE

After solving the fault of emergency equipment, please press test button for 2 seconds then release to reset. LED indicator will show green.

3. Self-testing / self-diagnostic also has manual test function, press test button as follows:

AVIS

Une fois le dysfonctionnement de l'équipement d'urgence résolu, veuillez appuyer sur le bouton de test pendant 2 secondes, puis le relâcher pour réinitialiser le système. Le voyant DEL s'allumera en vert.

3. L'autotest / l'autodiagnostic dispose également d'une fonction de test manuel. Appuyez sur le bouton de test comme suit :

Press test button once / Appuyez une fois sur le bouton de test	30 seconds discharge test / Test de décharge de 30 secondes
Press test button twice within 2 seconds / Appuyez deux fois sur le bouton de test en moins de 2 secondes	3 minutes discharge test / Test de décharge de 3 minutes
Press test button 3 times within 2 seconds / Appuyez trois fois sur le bouton de test en moins de 2 secondes	30 minutes discharge test / Test de décharge de 30 minutes
Press test button 4 times within 2 seconds / Appuyez quatre fois sur le bouton de test en moins de 2 secondes	120 minutes discharge test / Test de décharge de 120 minutes